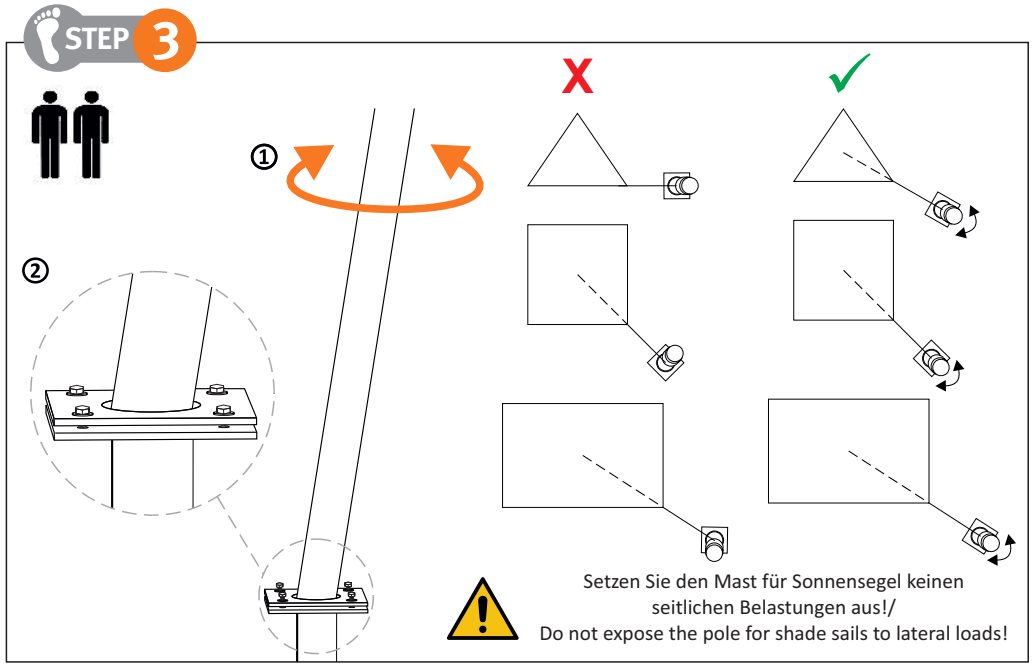

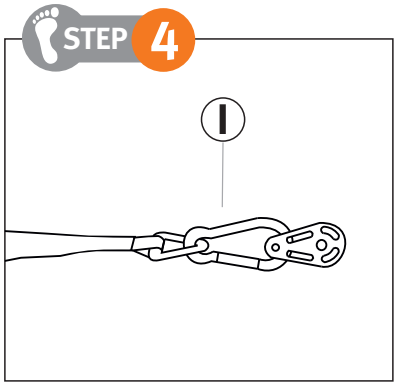

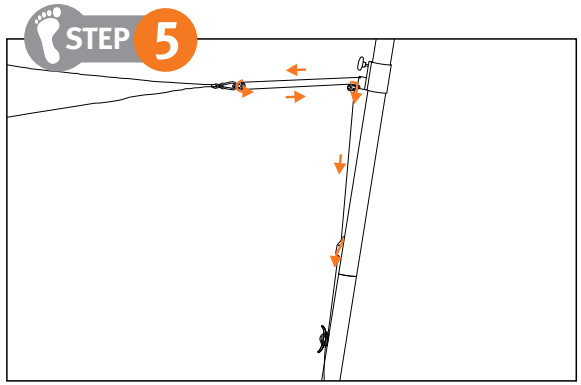

AUFBEWAHRUNG & REINIGUNG

GB Storage and cleaning FR Stockage et nettoyage AL Ruajtja dhe pastrimi BG Съхранение и почистване CZ Ukládání a čištění DK Opbevaring og rengøring EE Hoiustamine ja puhastamine ES Almacenamiento y limpieza FI Säilytys ja puhdistus GR Αποθήκευση και καθαρισμός HR Skladištenje i čišćenje HU Tárolás és tisztítás IT Conservazione e pulizia LT Saugojimas ir valymas LV Glabāšana un tīrīšana NL Opslag en reiniging NO Oppbevaring og rengjøring PL Przechowywanie i czyszczenie PT Armazenamento e limpeza RO Depozitare și curățare RS Skladištenje i čišćenje SE Förvaring och rengöring SI Shranjevanje in čiščenje SK Uchovávanie a čistenie TR Depolama ve temizlik UA Зберігання та очищення

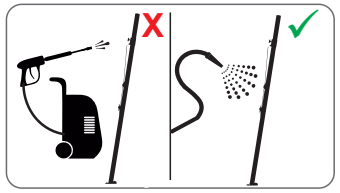

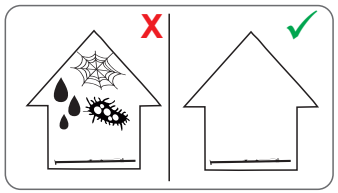

09/2024

SCHNEIDER SCHIRME

Mast für Sonnensegel

Art.-Nr.: 3251-00

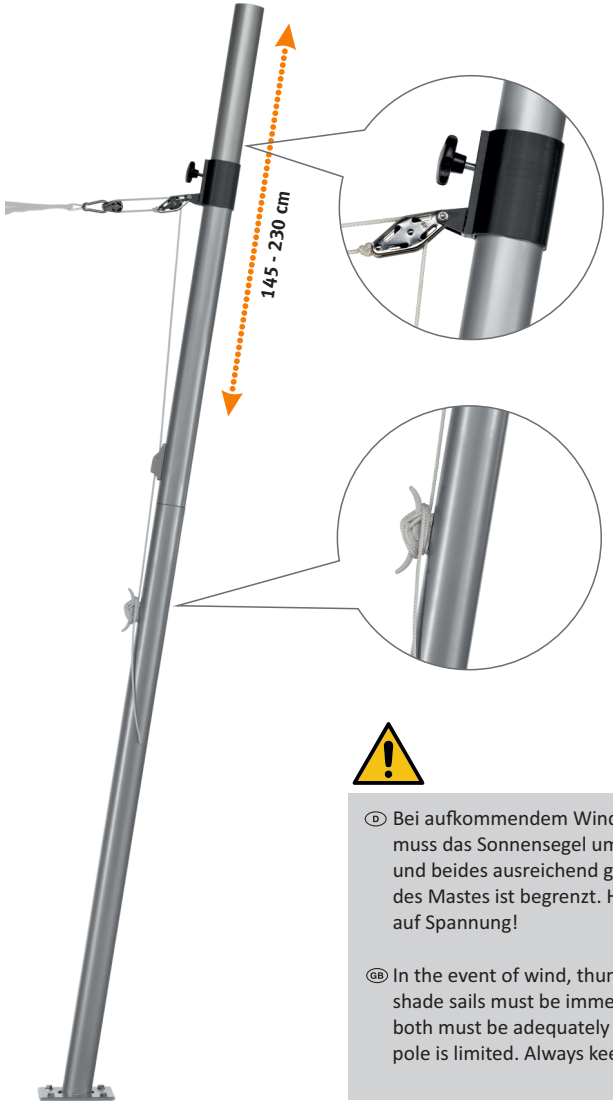

D Bei aufkommendem Wind, Gewitter, Regen oder Schneefall muss das Sonnensegel umgehend vom Mast gelöst werden und beides ausreichend gesichert werden. Die Windfestigkeit des Mastes ist begrenzt. Halten Sie das Sonnensegel stets auf Spannung!

GB In the event of wind, thunderstorms, rain or snowfall, the shade sails must be immediately detached from the pole and both must be adequately secured. The wind resistance of the pole is limited. Always keep the shade sails under tension!

© Schneider Schirme • Obereschring 1 • 88512 Mengen • Germany
info@schneider-schirme.com • **www.schneider-schirme.com**

ALLGEMEINE SICHERHEITSHINWEISE

GB General safety instructions FR Consignes de sécurité générales AL Udhëzime të përgjithshme sigurie BG Общи указания за техника на безопасност CZ Všeobecné bezpečnostní pokyny DK Generelle sikkerhedsanvisninger EE Üldised ohutusjuhised ES Indicaciones generales de seguridad FI Yleiset turvallisuusohjeet GR Γενικές υποδείξεις ασφαλείας HR Opće upute o sigurnosti HU Általános biztonsági előírások IT Avvertenze di sicurezza generali LT Bendrieji saugos nurodymai LV Vispārīgi drošības norādījumi NL Algemene veiligheidsinstructies NO Generelle sikkerhetsinstruksjoner PL Ogólne zasady bezpieczeństwa PT Avisos gerais de segurançaa RO Indicaţii generale de securitate RS Општа сигурносна упутства SE Allmänna säkerhetsinstruktioner SI Splošna varnostna navodila SK Všeobecné bezpečnostné pokyny TR Genel Güvenlik Açıklamaları UA Загальні вказівки з техніки безпеки

LIEFERUMFANG

GB Scope of delivery FR Contenu de la livraison AL fushëveprimi i dorëzimit BG Обем на доставката CZ Objem dodávky DK Leveringsomfang EE Tarne ulatus ES Volumen de suministro FI Toimituksen laajuus GR Περιεχόμενο παράδοσης HR Opseg isporuke HU A szállítmány tartalma IT Contenuto della confezione LT Pristatymo apimtis LV Piegādes joma NL Leveringssamenstelling NO Leveringsomfang PL Zakres dostawy PT Conteúdo de fornecimento RO Ce conţine pachetul livrat RS Обим испоруке SE Leveransomfång SI Obseg dobave SK Obsah dodávky TR Teslimat Kapsamı UA обсяг поставки

A		1 x
B		1 x
C		1 x
D	M8x25	4 x
E		4 x

F		1 x
G	M4x30	2 x
H		1 x
I		1 x
J		1 x

MONTAGE & AUFBAU

GB Assembly and installation FR Montage et installation AL Montimi dhe instalimi BG Монтаж и конструкция CZ Montáž a sestavení DK Montering og opstilling EE Kokkupanek ja paigaldus ES Montaje y colocación FI Kokoonpano ja asennus GR Συναρμολόγηση και στήσιμο HR Montaža i sastavljanje HU Összeszerelés és telepítés IT Montaggio e installazione LT Surinkimas ir montavimas LV Montāža un uzstādīšana NL Montage en opbouw NO Montering og installasjon PL Montaż i budowa PT Montagem RO Montare şi construcţie RS Монтажа и монтажа SE Montering och uppställning SI Montaža in namestitev SK Montáž a konštrukcia TR Montaj ve Kurulum UA Збірка та встановлення

STEP 1

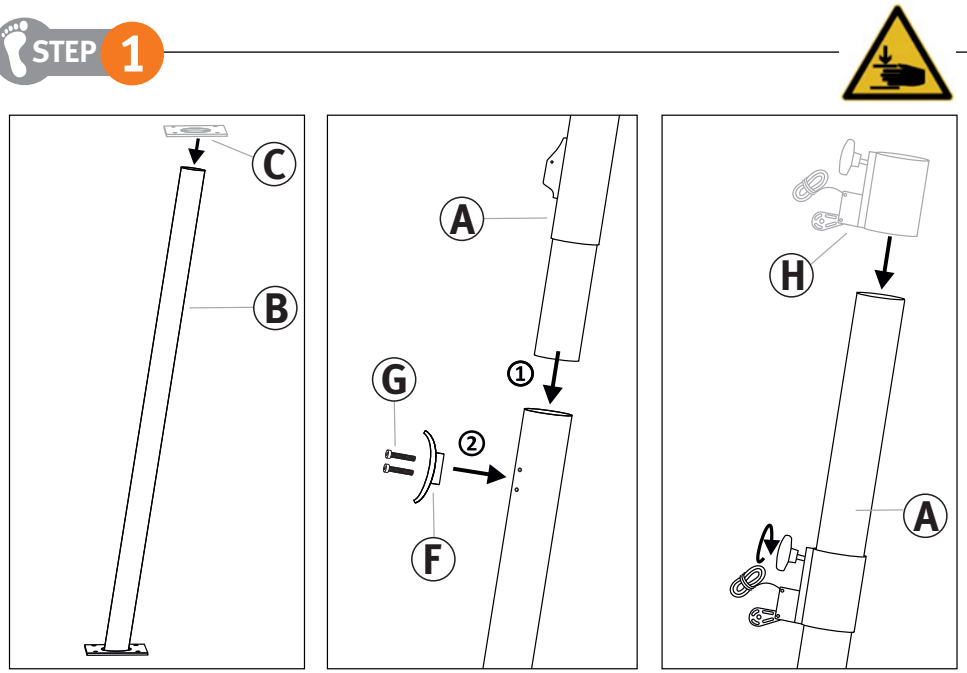
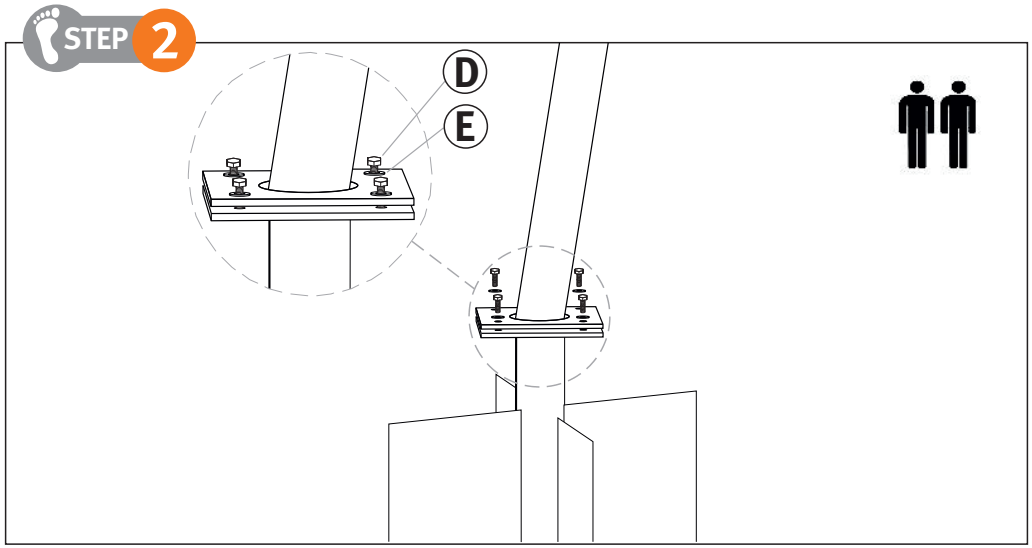
STEP 2